4- Achs PLATEAUGESPANN

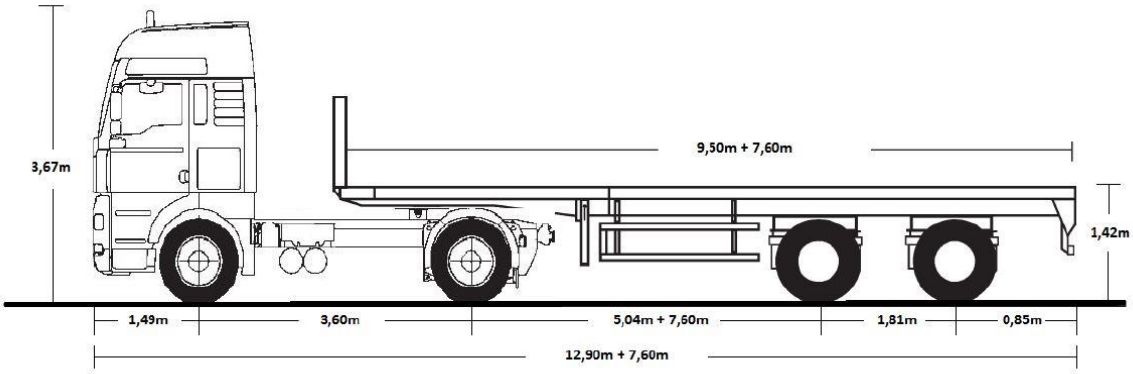

Merkmale:	**2 –fach teleskopierbar, hydr. Lenkung, sehr kompakt, Luftfederung (+- 200 mm), Allradzugmaschine**
max. Ladegutlänge:	**20,10m**
max. Ladeguthöhe:	**2,58m**
Nutzlast Geteilte Ladung:	**18,00 to**
Nutzlast Einteilige Ladung §29:	**24,00 to**
Zubehör:	**Steckrungen, Exte- Rungen, Containerverschlüsse, A -Bock**

5- Achs PLATEAUGESPANN

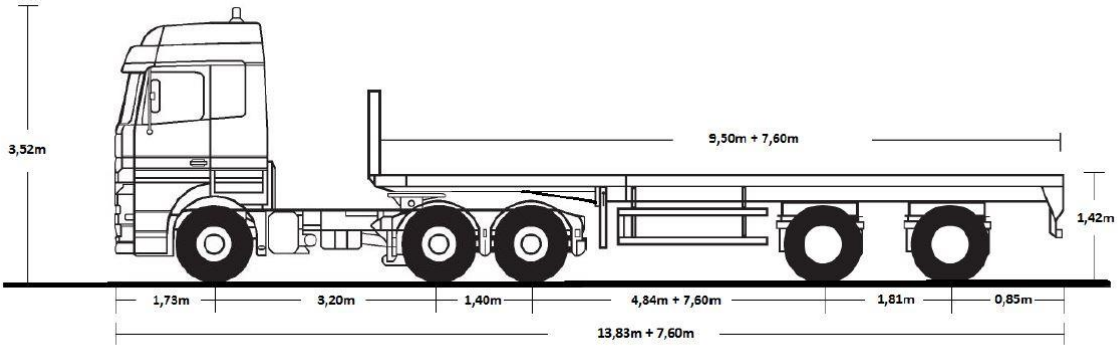

Merkmale:	**2- fach teleskopierbar, hydr. Lenkung, sehr kompakt, Luftfederung (+- 200 mm)**
max. Ladegutlänge:	**20,10 m**
max. Ladeguthöhe:	**2,58 m**
Nutzlast Geteilte Ladung:	**19,50 to**
Nutzlast Einteilige Ladung §29:	**27,00 to**
Zubehör:	**Steckrungen, Exte- Rungen, Containerverschlüsse, A -Bock**

6- Achs PLATEAUGESPANN

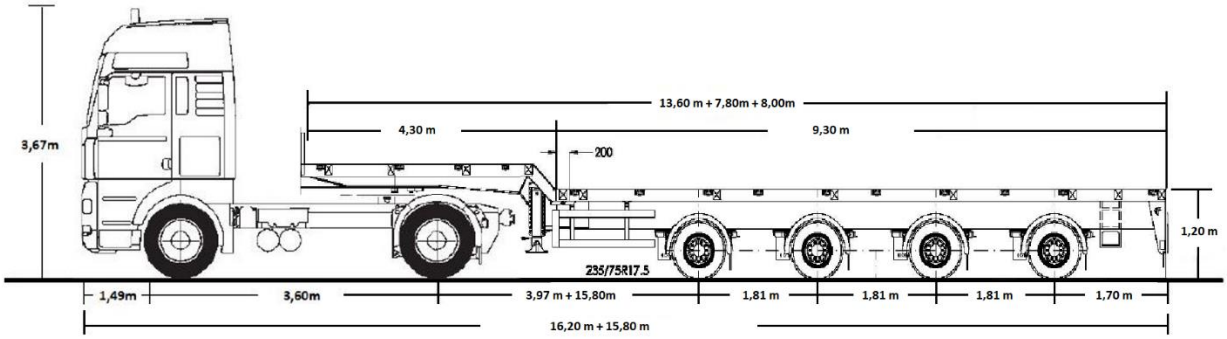

Merkmale:	**2- fach teleskopierbar, hydr. Lenkung, Luftfederung (+- 200 mm), gekröpfter Schwanenhals = mehr Ladehöhe**
max. Ladegutlänge:	**32,40 m**
max. Ladeguthöhe:	**2,80 m**
Nutzlast Geteilte Ladung:	**17,70 to**
Nutzlast einteilige Ladung §29:	**35,70 to**
Zubehör:	**Steckrungen, Exte- Rungen, Containerverschlüsse, A -Bock, Spindelrungen, Schrägstützen**

7- Achs PLATEAUGESPANN

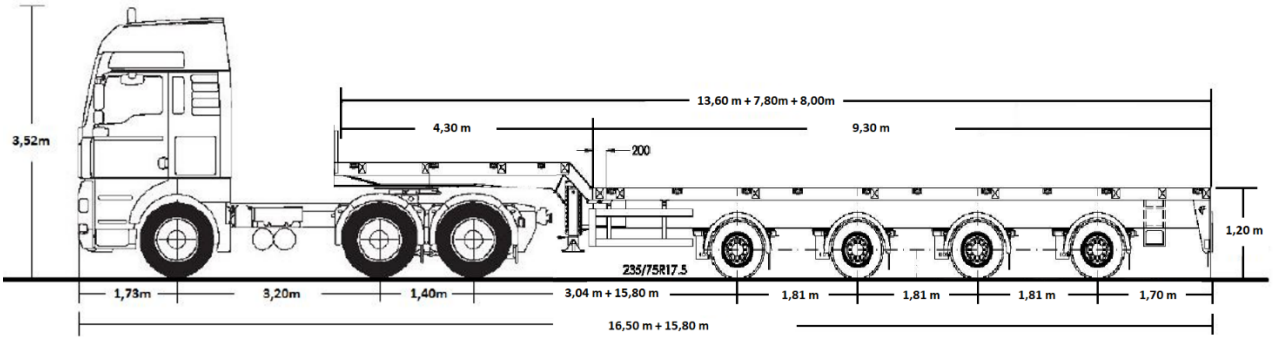

Merkmale:	**2- fach teleskopierbar, hydr. Lenkung, Luftfederung (+- 200 mm), gekröpfter Schwanenhals = mehr Ladehöhe**
max. Ladegutlänge:	**32,40 m**
max. Ladeguthöhe:	**2,80 m**
Nutzlast Geteilte Ladung:	**16,00 to**
Nutzlast einteilige Ladung §29:	**43,50 to**
Zubehör:	**Steckrungen, Exte- Rungen, Containerverschlüsse, A -Bock, Spindelrungen, Schrägstützen**

5- Achs SEMIGESPANN (1 – fach teleskopierbar)

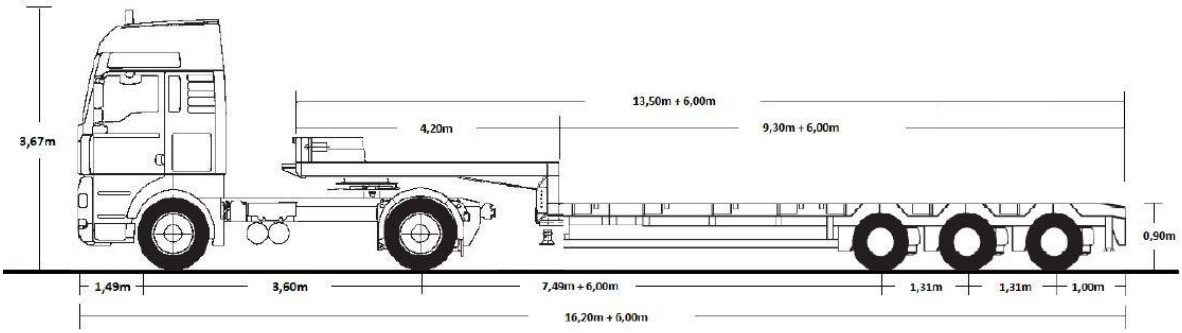

Merkmale:	**1- fach teleskopierbar, Luftfederung (+- 200mm), hydr. Auffahrrampen (abnehmbar), Allradzugmaschine**
max. Ladegutlänge:	**22,50m**
max. Ladeguthöhe:	**3,10m**
Nutzlast geteilte Ladung:	**19,50 to**
Nutzlast einteilige Ladung §29:	**27,50 to**
Zubehör:	**Steckrungen, A- Bock, Auflagebock**

6- Achs SEMIGESPANN (1- fach teleskopierbar)

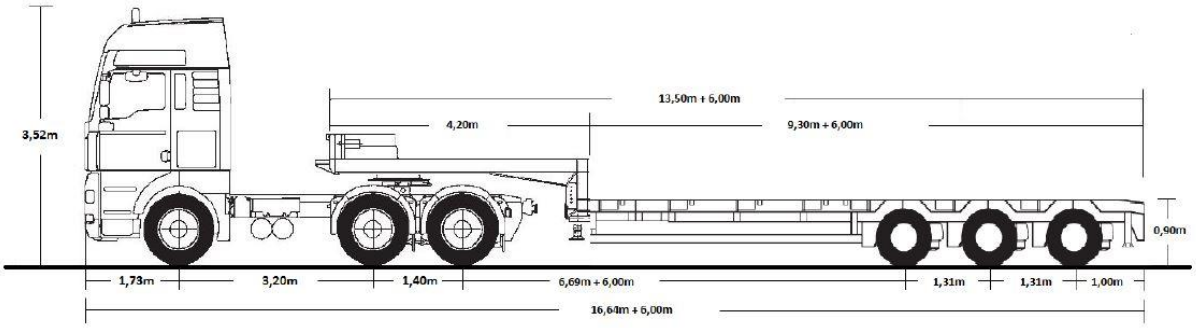

Merkmale:	**1- fach teleskopierbar, Luftfederung (+- 200mm), hydr. Auffahrrampen (abnehmbar)**
max. Ladegutlänge:	**22,50m**
max. Ladeguthöhe:	**3,10m**
Nutzlast geteilte Ladung:	**15,50 to**
Nutzlast einteilige Ladung §29:	**33,50 to**
Zubehör:	**Steckrungen, A- Bock, Auflagebock**

6- Achs SEMIGESPANN (2- fach teleskopierbar)

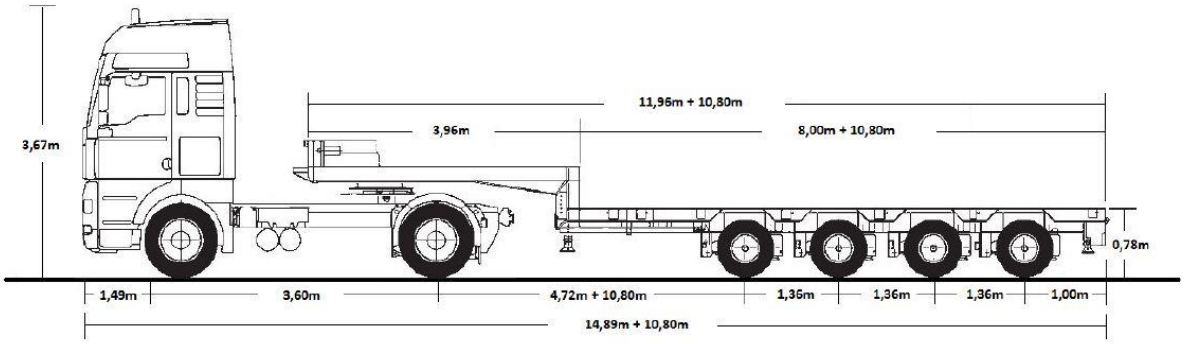

Merkmale:	**2- fach teleskopierbar, hydr. Lenkung, sehr kompakt, hydr. Federung Panther und seitl. Ausgleich (+- 300 mm) hydr. Auffahrrampen (abnehmbar), Allradzugmaschine**
max. Ladegutlänge:	**26,00m**
max. Ladeguthöhe:	**3,22m**
Nutzlast geteilte Ladung:	**16,00 to**
Nutzlast einteilige Ladung §29:	**42,00 to**
Zubehör:	**Steckrungen, Exte- Rungen, A- Bock, Auflagebock**

6- Achs SEMIGESPANN (2- fach teleskopierbar)

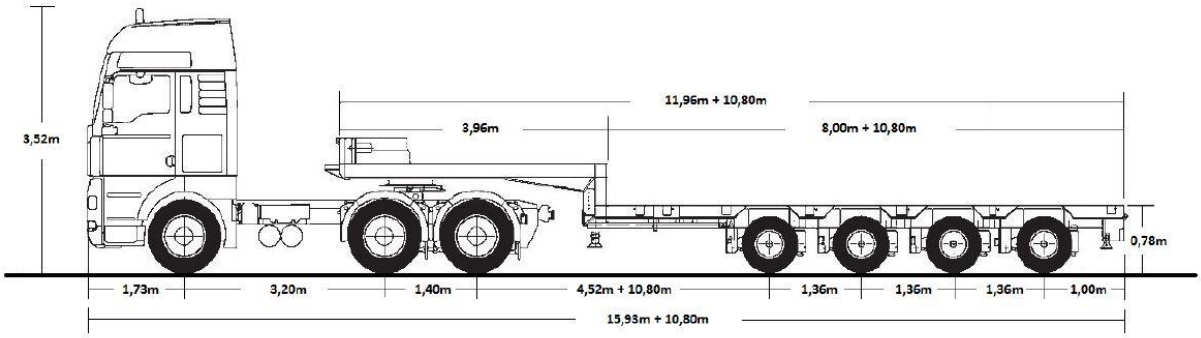

Merkmale:	**2- fach teleskopierbar, hydr. Lenkung, sehr kompakt, hydr. Federung Panther und seitl. Ausgleich (+- 300 mm), hydr. Auffahrrampen (abnehmbar)**
max. Ladegutlänge:	**26,00m**
max. Ladeguthöhe:	**3,22m**
Nutzlast geteilte Ladung:	**12,50 to**
Nutzlast einteilige Ladung §29:	**48,00 to**
Zubehör:	**Steckrungen, Exte- Rungen, A- Bock, Auflagebock**

4- Achs TIEFBETTGESPANN (1- fach teleskopierbar)

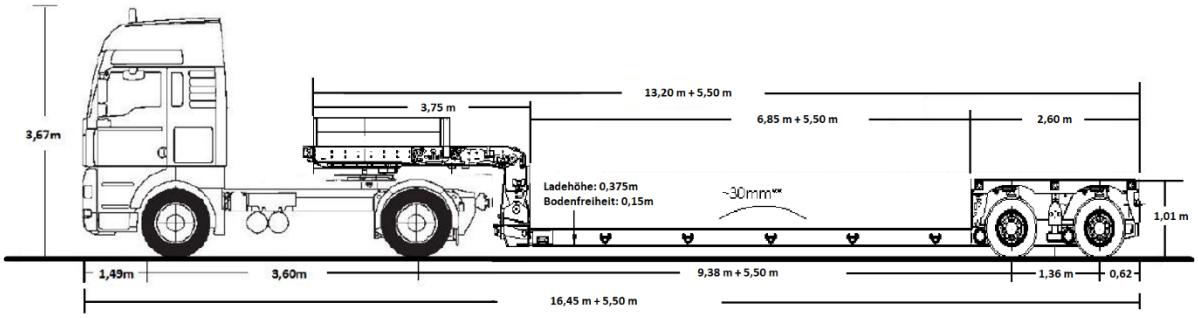

Merkmale:	**1- fach teleskopierbar, hydr. Lenkung (60°), sehr kompakt, Pendelachsen mit hydr. Federung Panther und seitl. Ausgleich (+- 600 mm), Löffelstielmulde, abnehmbarer Schwanenhals**
max. Ladegutlänge im Tiefbett:	**12,35 m**
max. Ladeguthöhe:	**3,625 m**
Nutzlast geteilte Ladung:	**18,50 to**
Nutzlast einteilige Ladung §29:	**20,50 to**
Zubehör:	**Steckrungen, Exte- Rungen, A- Bock, Auflagebock, Rampen**

5- Achs TIEFBETTGESPANN (1- fach teleskopierbar)

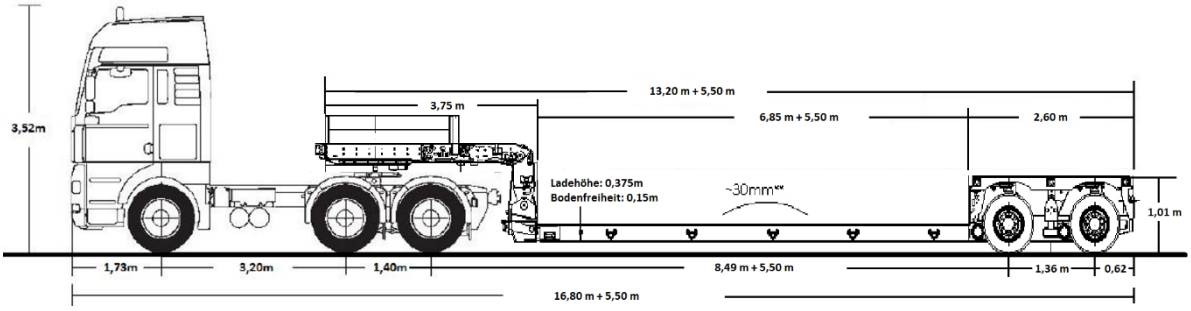

Merkmale:	**1- fach teleskopierbar, hydr. Lenkung (60°), sehr kompakt, Pendelachsen mit hydr. Federung Panther und seitl. Ausgleich (+- 600 mm), Löffelstielmulde, abnehmbarer Schwanenhals**
max. Ladegutlänge im Tiefbett:	**12,35 m**
max. Ladeguthöhe:	**3,625 m**
Nutzlast geteilte Ladung:	**16,80 to**
Nutzlast einteilige Ladung §29:	**28,30 to**
Zubehör:	**Steckrungen, Exte- Rungen, A- Bock, Auflagebock, Rampen**

6- Achs ANHÄNGERGESPANN

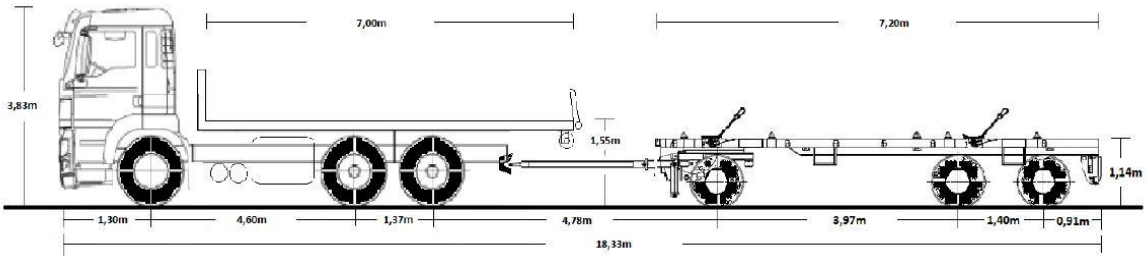

Merkmale:	**Luftfederung (+- 100mm), Transportplattformen auf Bodenniveau Abrollbar**
max. Ladegutlänge:	**7,00 m / 10,20 m**
max. Ladeguthöhe:	**2,45 m / 2,86 m**
Nutzlast geteilte Ladung:	**22,50 to**
Nutzlast einteilige Ladung §29:	**40,00 to**
Zubehör:	**Steckrungen, Exte- Rungen, A- Bock**

PK 53002 SH + ANHÄNGER

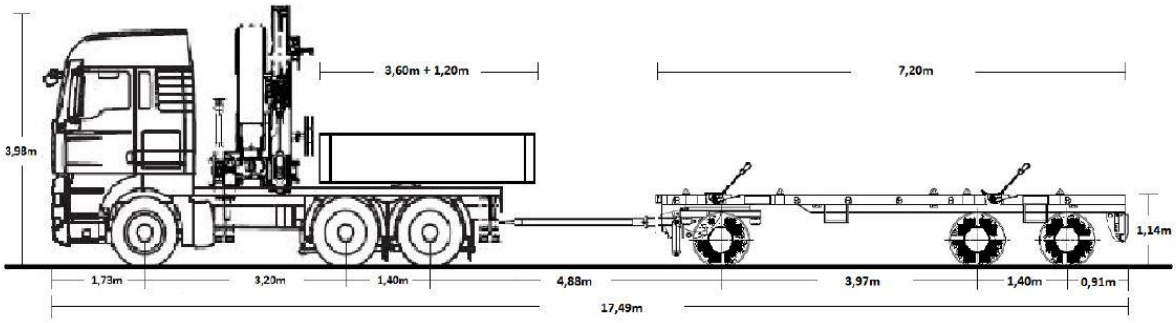

Merkmale:	**Luftfederung (+- 100mm), 53 mt Aufbaukran**
max. Ladegutlänge:	**4,80 m / 10,20 m**
max. Ladeguthöhe:	**2,45 m / 2,86 m**
Nutzlast geteilte Ladung:	**11,50 to**
Nutzlast einteilige Ladung §29:	**29,00 to**
Zubehör:	**Steckrungen, Exte- Rungen, A- Bock, Containerverschlüsse**

PK 53002 SH + PLATEAUAUFLIEGER

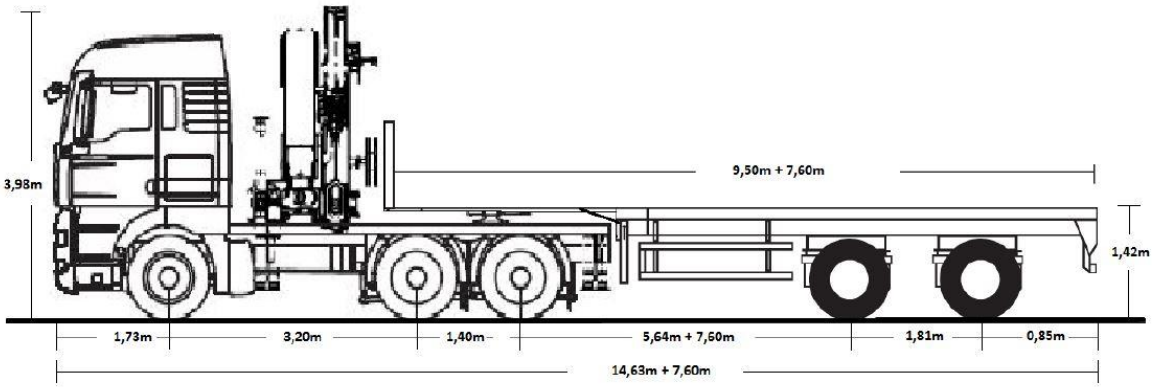

Merkmale:	**2- fach teleskopierbar, hydr. Lenkung, sehr kompakt, Luftfederung (+-100mm), Allradzugmaschine**
max. Ladegutlänge:	**20,10 m**
max. Ladeguthöhe:	**2,58 m**
Nutzlast geteilte Ladung:	**9,50 to**
Nutzlast einteilige Ladung §29:	**21,00 to**
Zubehör:	**Steckrungen, Exte- Rungen, A- Bock, Containerverschlüsse**

PK 53002 SH + SEMITIEFLADER

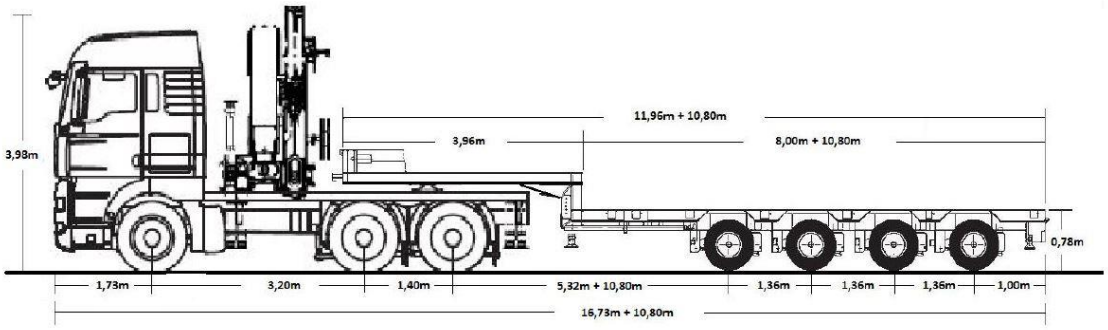

Merkmale:	**2- fach teleskopierbar, hydr. Lenkung, sehr kompakt, hydr. Federung Panther und seitl. Ausgleich (+- 300 mm), hydr. Auffahrrampen (abnehmbar), Allradzugmaschine**
max. Ladegutlänge:	**26,00 m**
max. Ladeguthöhe:	**3,22 m**
Nutzlast geteilte Ladung:	**3,50 to**
Nutzlast einteilige Ladung §29:	**39,00 to**
Zubehör:	**Steckrungen, Exte- Rungen, A- Bock, Auflagebock**

PK 53002 SH + TIEFBETTAUFLIEGER

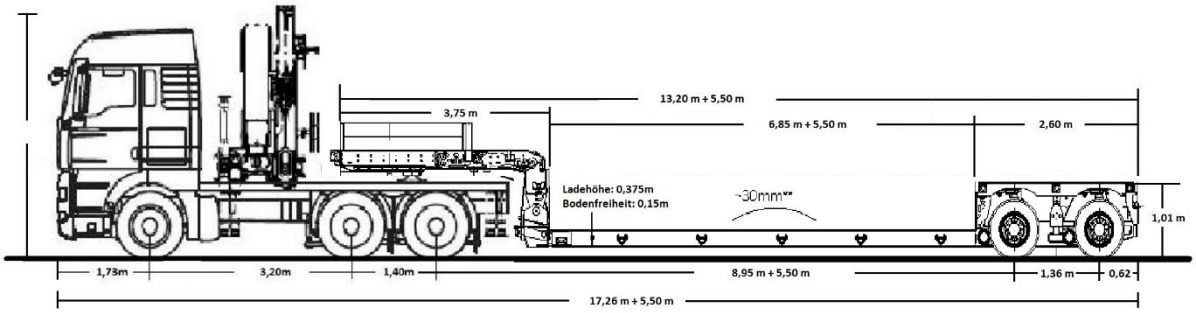

Merkmale:	**1- fach teleskopierbar, hydr. Lenkung (60°), sehr kompakt, Pendelachsen mit hydr. Federung Panther und seitl. Ausgleich (+- 600 mm), Löffelstielmulde, abnehmbarer Schwanenhals**
max. Ladegutlänge im Tiefbett:	**12,35 m**
max. Ladeguthöhe:	**3,625 m**
Nutzlast geteilte Ladung:	**7,30 to**
Nutzlast einteilige Ladung §29:	**18,80 to**
Zubehör:	**Steckrungen, Exte- Rungen, A- Bock, Auflagebock, Rampen**

U2400 PK 21000L + 3 – Achs ANHÄNGER

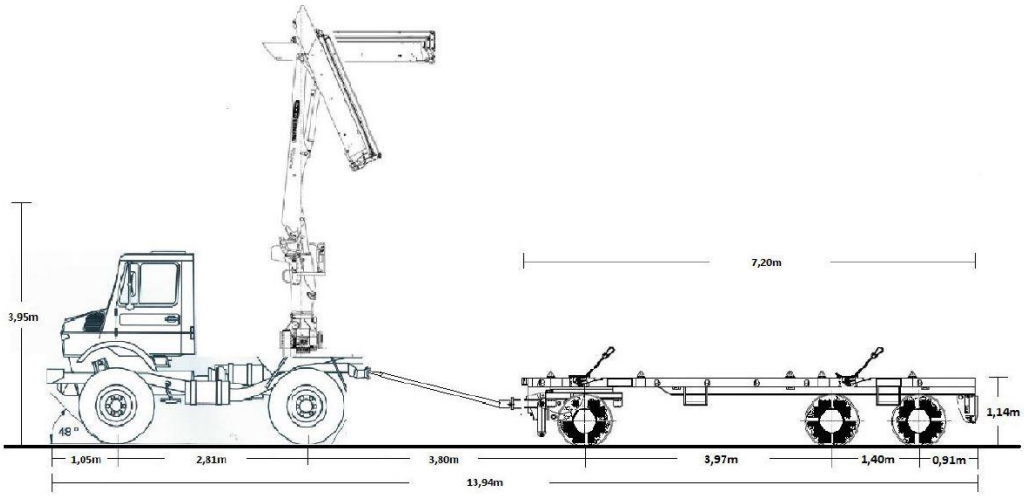

Merkmale:	**Luftfederung (+-100mm), Drehschemelanhänger**
max. Ladegutlänge:	**10,20 m**
max. Ladeguthöhe:	**2,86 m**
Nutzlast geteilte Ladung:	**18,50 to**
Zubehör:	**Steckrungen, Exte – Rungen, A-Bock**

U2400 PK 21000L + 2 – Achs ANHÄNGER

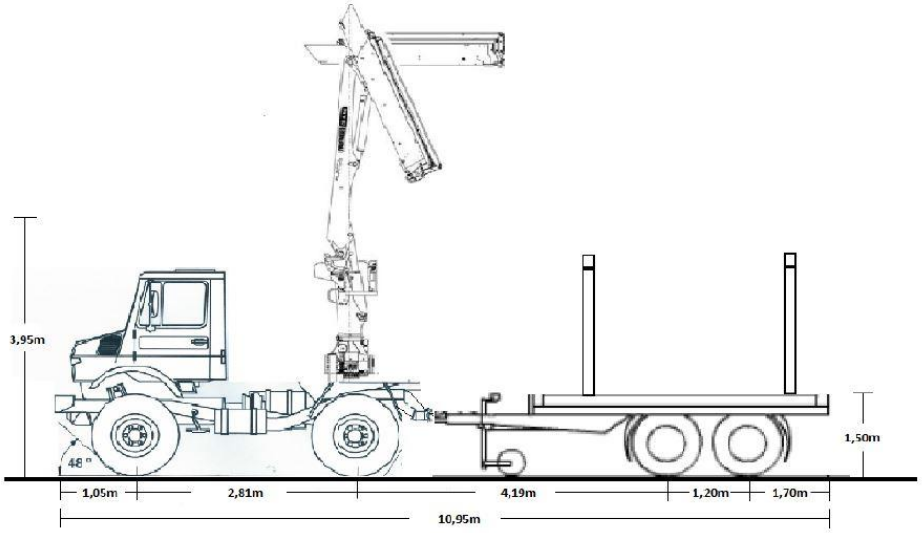

Merkmale:	**Tandemanhänger, Rungen oder Plattform**
max. Ladegutlänge:	**9,0 m**
max. Ladeguthöhe:	**2,500 m**
Nutzlast geteilte Ladung:	**11,50 to**
Zubehör:	**Exte – Rungen, A-Bock**

6 – Achs NACHLÄUFERGESPANN

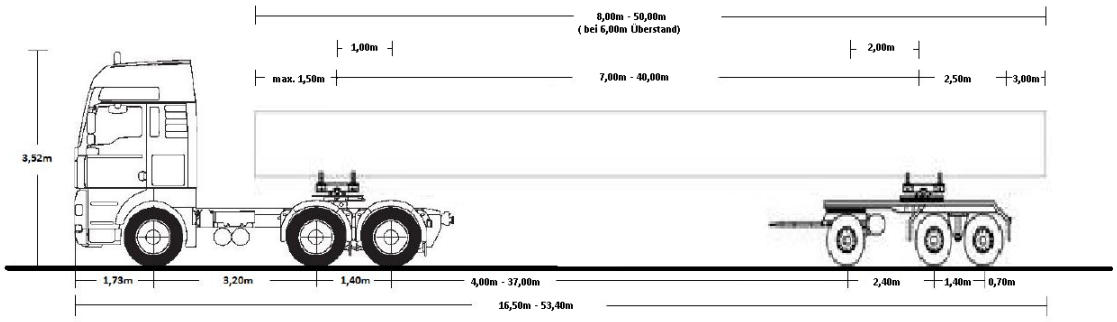

Merkmale:	**in 1,00m Stufen verlängerbar. Schrägstützen für Binder und Brückenträger, Stufenlos verstellbare Rungen (lang u. kurz)**
max. Ladegutlänge:	**50,00 m**
max. Ladeguthöhe:	**2,40 m**
Nutzlast geteilte Ladung:	**20,70to**
Nutzlast einteilige Ladung §29:	**40,00to**