Dieselstapler MGS 54300 D

Technische Daten:

Bezeichnung	STILL RX70-30
Max. Hubhöhe (h3)	5,39 m
Max. Tragkraft	3.000,00 kg
Lastschwerpunkt (c)	500 mm
Max. Tragkraft bei voller Hubhöhe	3.000,00 kg
Eigengewicht	4.362,00 kg
Hubgerüst Neigung (	13 °
Freihub (h2)	1,84 m
Antrieb	Diesel
Leistung	45,0 KW
Antriebsart	Vorderradantrieb Dieselelektrisch
max. Zugkraft mit Last (max. 2,0	2.400 daN (kg)
Steigfähigkeit mit Last	28 %
Gerätelänge bis Gabelrücken (l2)	2,71 m
Radstand (y)	1,82 m
Bodenfreiheit	115 mm
Gerätebreite (b1)	1,20 m
Gerätehöhe (h1)	2,48 m
Gabellänge (i)	1,00 m
Wenderadius (Wa)	2,39 m
Zusätzl. Zubehör	Lasthaken 1,5to/ Lange Gabeln 1,60 m
Ausstattung	offene Kabine

Abmessungen:

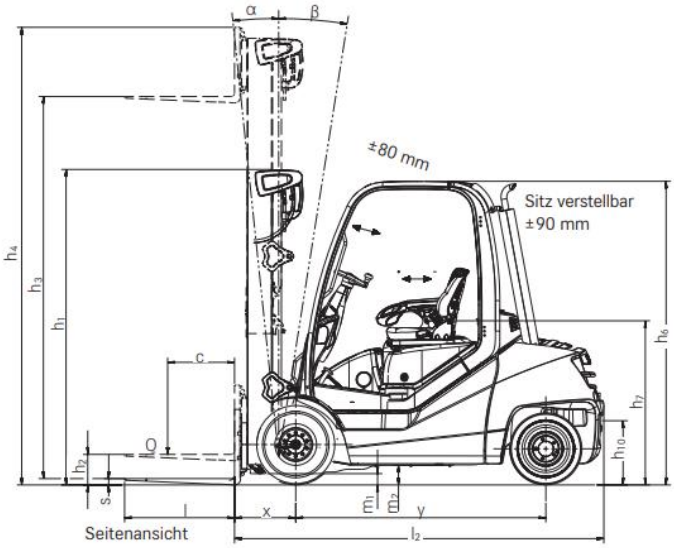

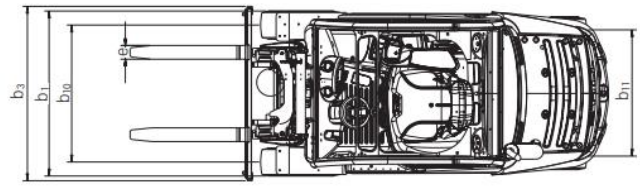

Draufsicht

Diagramm:
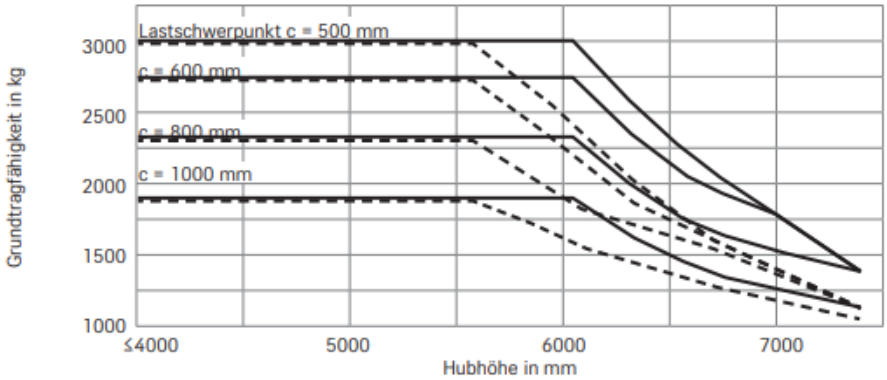
RX 70-30 Dreifach-Hubgerüst
Einfach-Superelastikbereifung