Elektrostapler MGS 40130 E

Technische Daten:

Bezeichnung	Steinbock Boss JE 13-70
Max. Hubhöhe	4,00 m
Max. Tragkraft	1.250,00 kg
Lastschwerpunkt	500 mm
Max. Tragkraft bei voller Hubhöhe	1.100,00 kg
Eigengewicht	2.730,00 kg
Hubgerüst Neigung	14°
Freihub	-
Antrieb	Elektroantrieb/ Batterie
Leistung	4 KW
Antriebsart	Elektro Hinterradantrieb
max. Zugkraft mit Last (max. 2	437 daN (kg)
Steigfähigkeit mit Last	11°
Gerätelänge bis Gabelrücken	1,74 m
Radstand	1,50 m
Bodenfreiheit	0,09 m
Gerätebreite	0,99 m
Gerätehöhe	2,45 m
Gabellänge	1,20 m
Wenderadius (Wa)	1,40 m
Zusätzl. Zubehör	Lasthaken 1,5 to/ Lange Gabeln 1,60 m
Ausstattung	offene Kabine

Abmessungen:

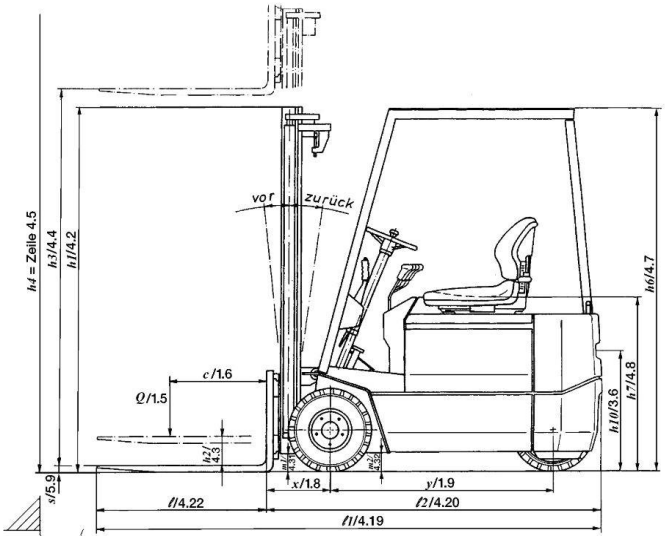

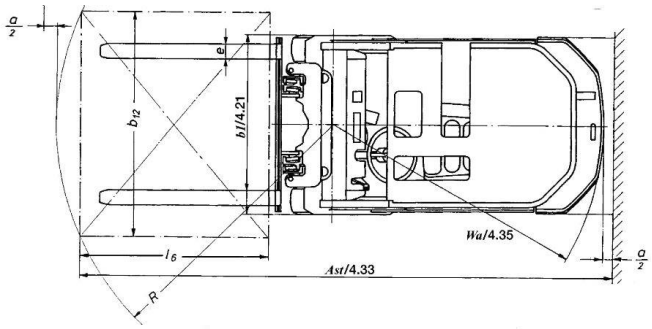
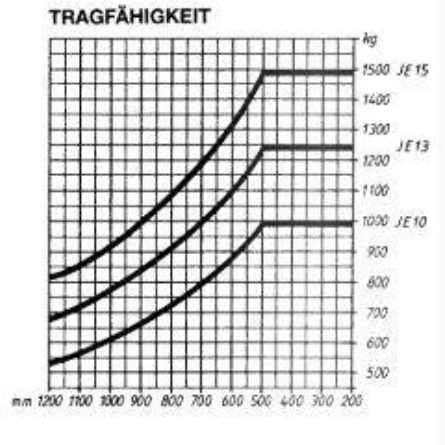
Diagramm: