# Elektrostapler MGS 46160 E

## Technische Daten:

| Bezeichnung | STILL RX20-16c |
|---|---|
| Max. Hubhöhe (h3) | 4,62 m |
| Max. Tragkraft | 1.600,00 kg |
| Lastschwerpunkt (c) | 500 mm |
| Max. Tragkraft bei voller Hubhöhe | 1.480,00 kg |
| Eigengewicht | 3.057,00 kg |
| Hubgerüst Neigung | 11° |
| Freihub | 147 mm |
| Antrieb | Elektroantrieb/ Batterie |
| Leistung | 13,0 KW |
| Antriebsart | Elektro Vorderradantrieb |
| max. Zugkraft mit Last ( max. 2,0 min.) | 1.230 daN (kg) |
| Steigfähigkeit mit Last | 18,6% |
| Gerätelänge bis Gabelrücken (l2) | 1,86 m |
| Radstand (y) | 1,32 m |
| Bodenfreiheit | 114 mm |
| Gerätebreite (b1) | 1,10 m |
| Gerätehöhe (h1) | 2,06 m |
| Gabellänge (i) | 0,80 m |
| Wenderadius (Wa) | 1,49 m |
| Zusätzl. Zubehör | Lange Gabeln 1,60m |
| Ausstattung | Abriebfreie Reifen/ Offene Kabine |

## Abmessungen:

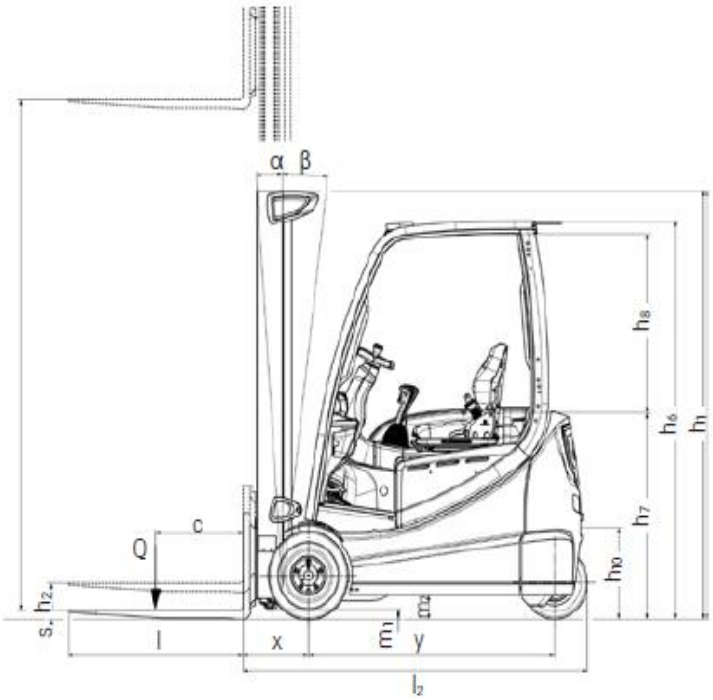


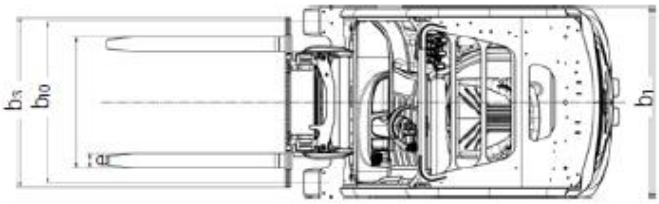


## Diagramm:
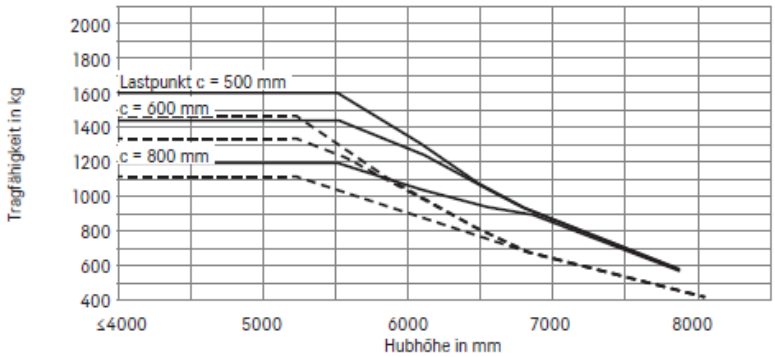
RX 20-16C Dreifach-Hubgerüst Einfach SE-Bereifung