Elektrostapler MGS 52300 E

Technische Daten:

Bezeichnung	Still RX 60-30 (Plus)
Max. Hubhöhe	5,19 m
Max. Tragkraft	3.000,00 kg
Lastschwerpunkt	500 mm
Max. Tragkraft bei voller Hubhöhe	3.000,00 kg
Eigengewicht	5.040,00 kg
Hubgerüst Neigung	14°
Freihub	1,74 m
Antrieb	Elektroantrieb/ Batterie
Leistung	21,0 KW
Antriebsart	Elektr. Vorderradantrieb
max. Zugkraft mit Last (max. 2	1.043 daN (kg)
Steigfähigkeit mit Last	20,1 %
Gerätelänge bis Gabelrücken	2,44 m
Radstand	1,65 m
Bodenfreiheit	114 mm
Gerätebreite	1,20 m
Gerätehöhe	2,38 m
Gabellänge	1,00 m
Wenderadius (Wa)	2,07 m
Zusätzl. Zubehör	Lasthaken 1,5 to/ Lange Gabeln 1,60 m
Ausstattung	Vollkabine

Abmessungen:

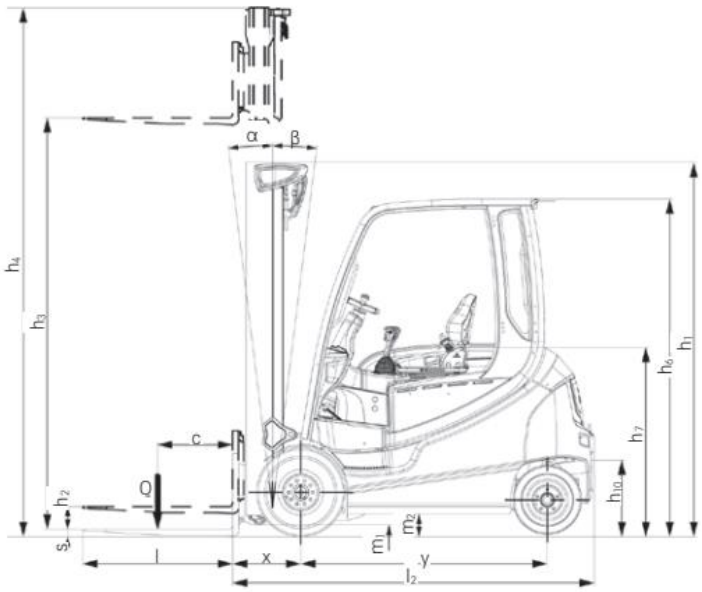

Seitenansicht

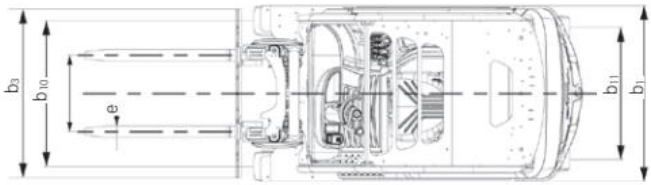

Draufsicht

Diagramm:
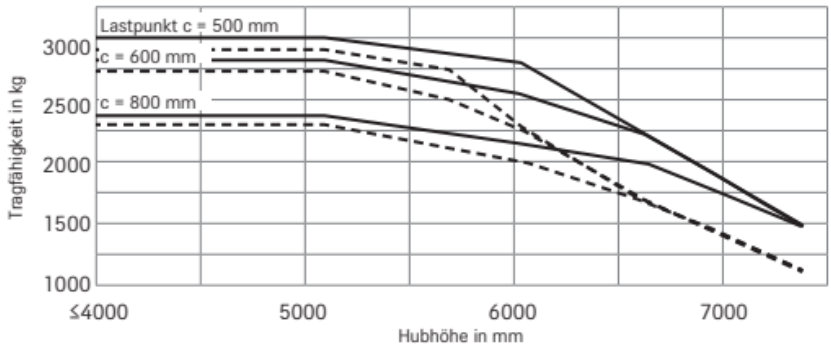
RX 60-30 Dreifach-Hubgerüst