Schwerlaststapler MGS 301600 D

Technische Daten:

Bezeichnung	Kalmar DCE 16 – 120
Max. Hubhöhe (H4)	3,05 m
Max. Tragkraft	16.000,00 kg
Lastschwerpunkt (L4)	1200 mm
Max. Tragkraft bei voller Hubhöhe	12.500,00 kg
Eigengewicht	22.600,00 kg
Hubgerüst Neigung (alpha + beta)	10° + 5°
Freihub (H2)	-
Antrieb	Diesel
Motor	Cummins QSB6,7 (129
Antriebsart	Hydrostat
max. Zugkraft mit Last	10.400 daN (kg)
Steigfähigkeit mit Last	max. 37°
Gerätelänge bis Gabelrücken (L)	5,16 m
Radstand (L3)	3,25 m
Bodenfreiheit	350 mm
Gerätebreite (B)	2,54 m
Gerätehöhe (H3)	3,13 m
Gabellänge (L1)	2,40 m
Gabelabmessungen (Breite b/ Höhe a)	250 mm x 100mm
Wenderadius (R1)	4,36 m
Zusätzl. Zubehör	Hydr. Zinkenversteller/ Gabellasthaken 4x 8,0to/ Div. Kranarme verstellbar bis 16,0 to und 3,20 m

Abmessungen:

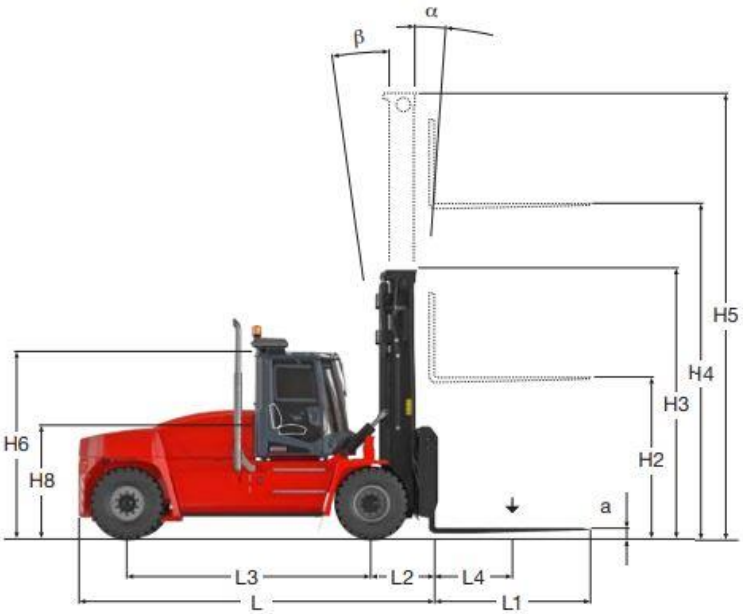

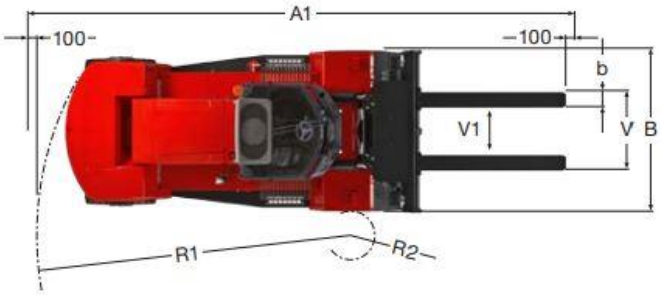
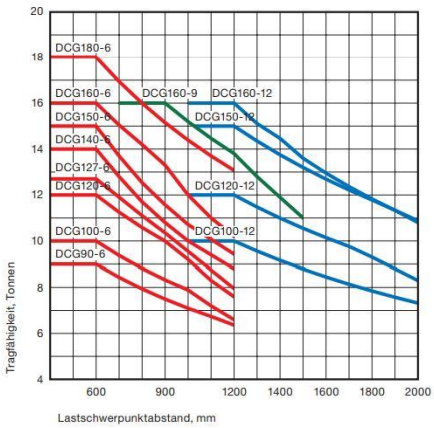
Diagramm: